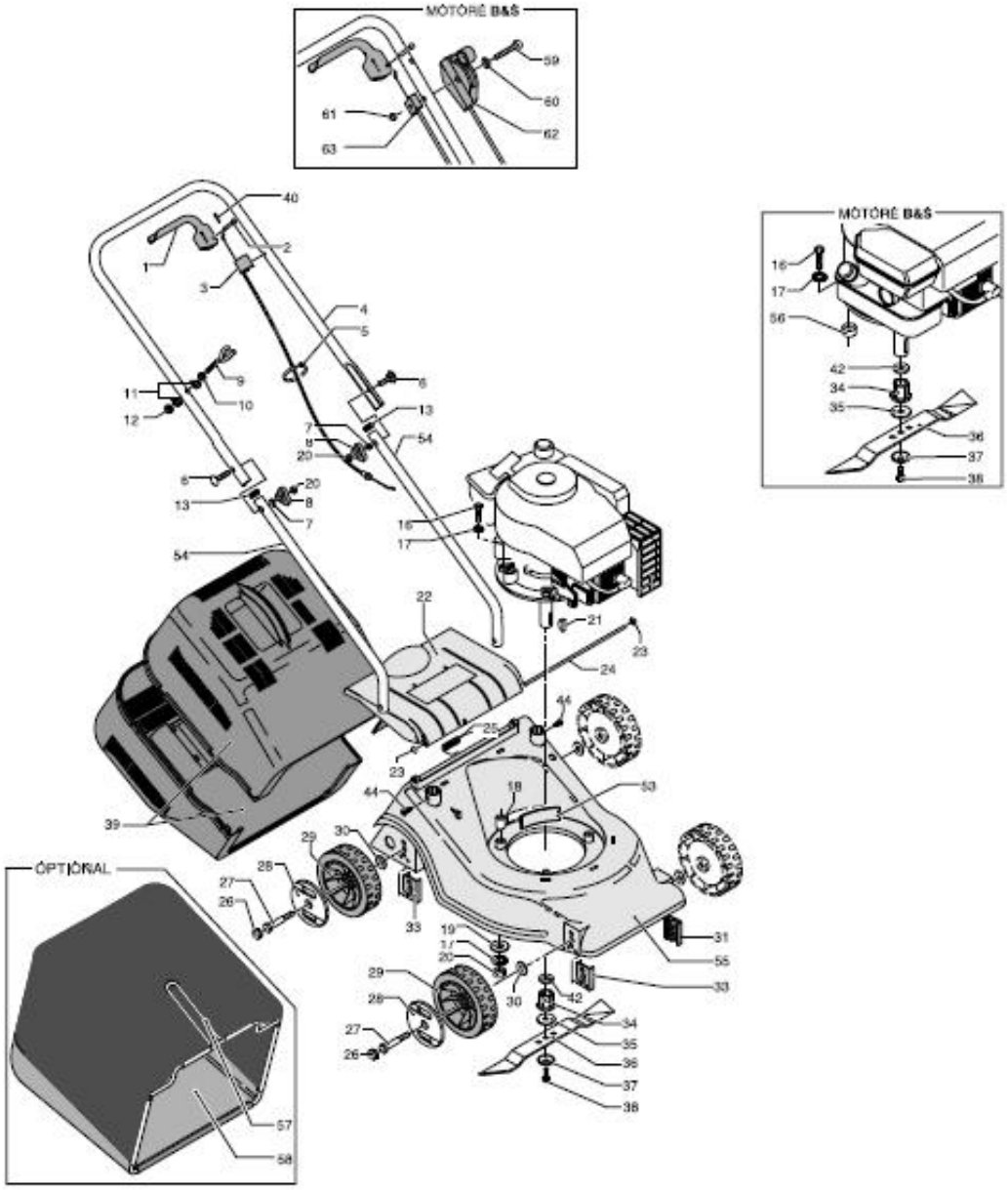
MÓTORÉ B&S
MÓTORÉ B&S
ÓPTIONAL